標準仕様図

改訂	注記	担当	日付
A	計測項目、自動停止項目変更	安藤	2013/03/22

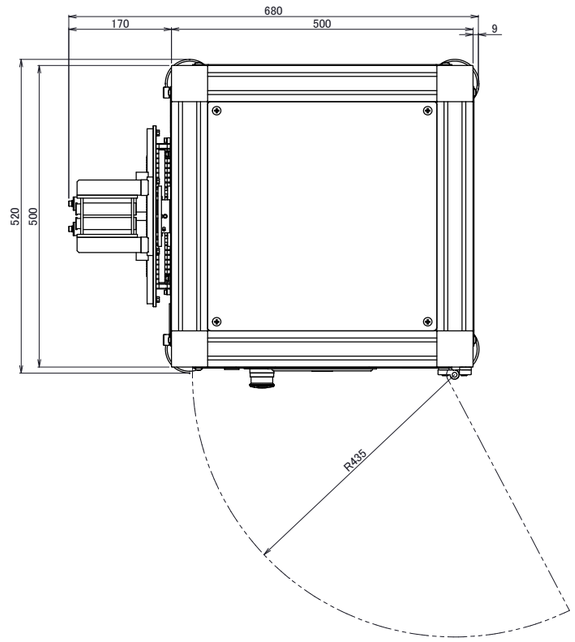

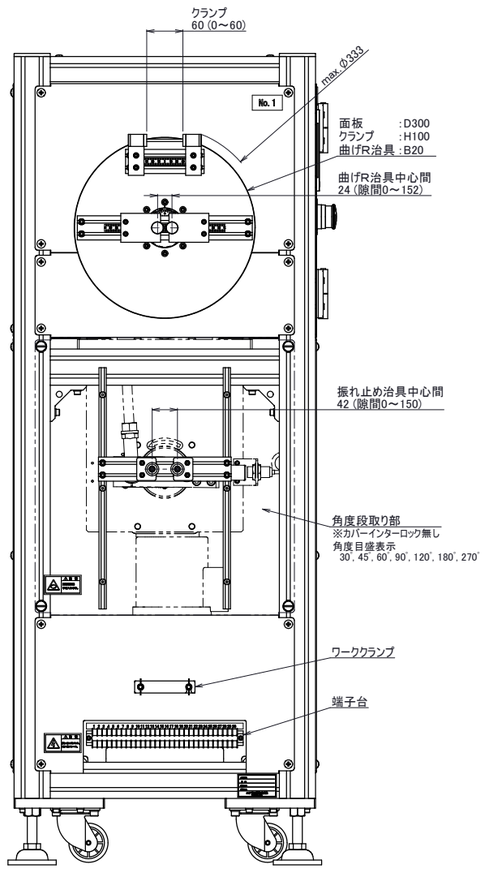

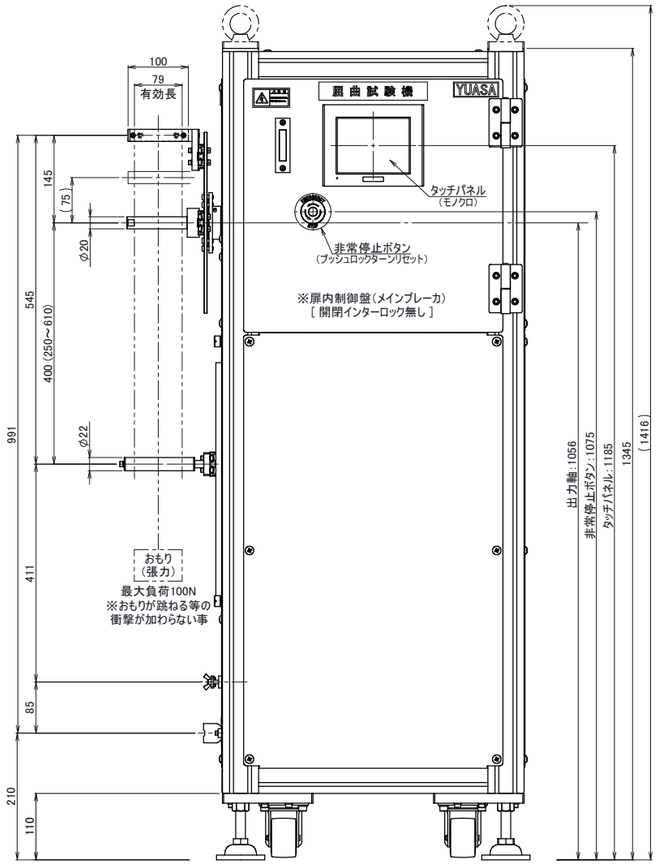

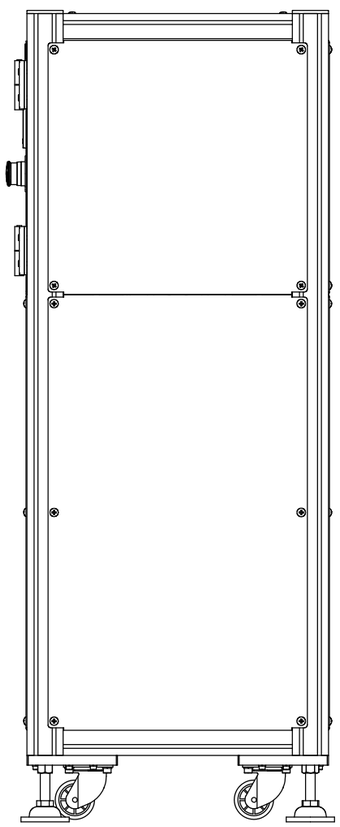

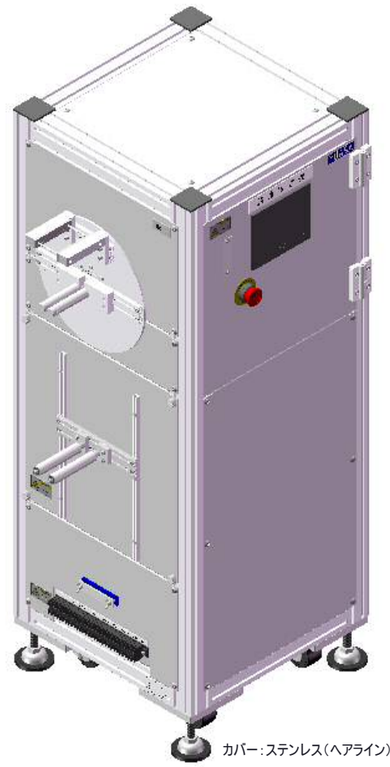

カバー:ステンレス(ヘアライン)仕様

電源	・AC200V 3相 50/60Hz 5AT 約1kVA (ロック付き接地3P20Aコンセント仕様[ケーブル5m])
駆動	・AC200Vギヤードモータ 0.4kW 1/40 (インバータ 0.4kW)
制御・操作・表示	・PLC内蔵タッチパネル(5.7型LCDモノクロ) ・インバータ ・非常停止ボタン
計測項目	・試験回数:最大99,999,999 回 (タッチパネルにてプリセット可能) ・断線検知:6回路(断線判定の規定抵抗値:7 kΩ) A
自動停止項目	・試験回数プリセット値到達時 ・ワーク断線検出時 ・外部停止信号入力時(A/B接点) ・外部非常停止信号入力時(B接点) A
本体動作仕様	・出力軸最大許容トルク:16 N·m ・出力軸揺動角度 :0～±270° (左図は±0°) (機械段取りにて任意設定可能) ・出力軸揺動速度 :5～90 往復/分 (タッチパネルにて任意設定可能) ・試験カウント :最大99,999,999回(0に戻る)
屈曲試験治具 試験仕様	・屈曲角度 :0～±180° (機械段取りにて試験開始角度任意設定可能) ・屈曲速度 :5～90 往復/分 ・クランプ可能範囲:幅79 mm、厚さ60 mm ・曲げR治具 :φ20 mm(金属製) [Option:φ5～200 mm(φ30 mm以上は樹脂製)] ・許容張力負荷 :100 N (約10 kg)

材 質		第3角法	尺 度	名	屈曲試験機 TC111L	
質 量	約170 kg		1:5			
表面処理		作成日付	2012.01.19	称	屈曲試験仕様	
		承 認	前田			
熱処理		検 図	安田	図	TC00S001-01	A
		設 計	安藤	番		

ユアサエ機株式会社 A1